REVISION			
REV.	DATE	DESCRIPTION	DRAWN BY

电机尺寸：unit=mm

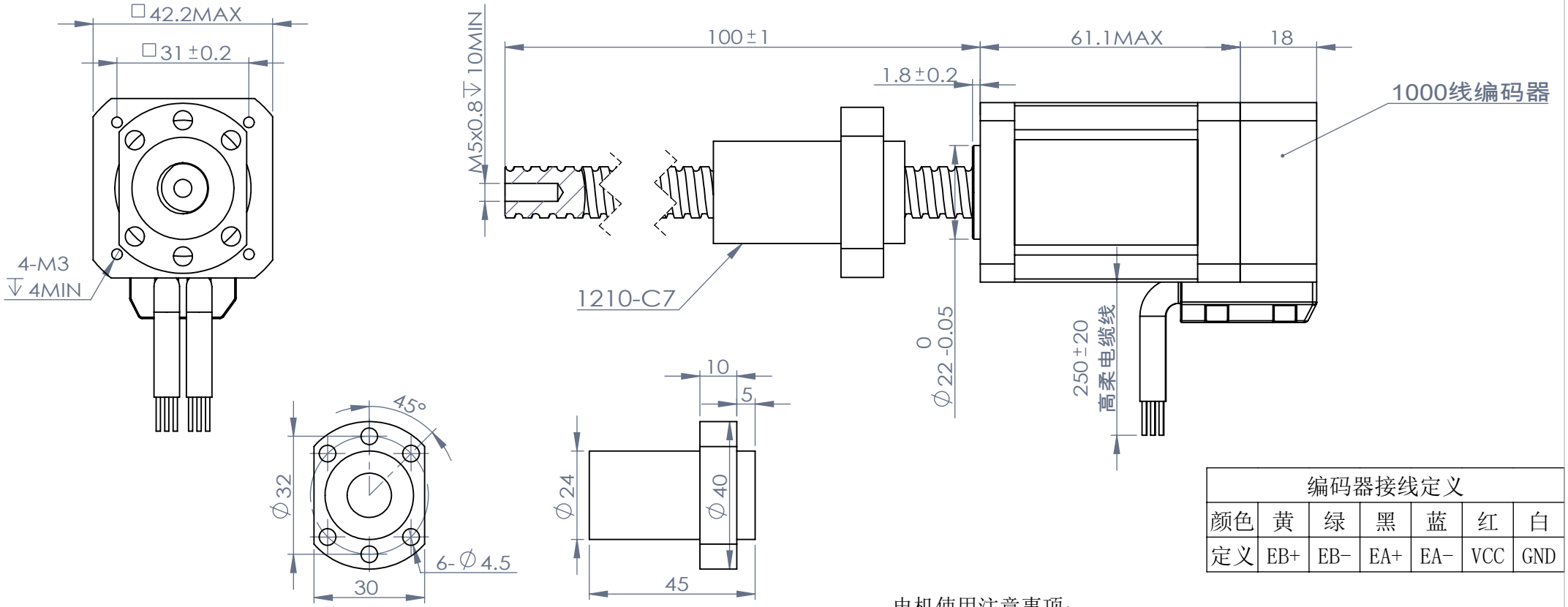

编码器接线定义						
颜色	黄	绿	黑	蓝	红	白
定义	EB+	EB-	EA+	EA-	VCC	GND

螺杆外径 Lead screw diameter	Φ12mm
螺杆导程 Lead screw lead	10mm
步长 Linear travel per step	0.05mm/step
电机相数 Motor's phase	2
步距角 Step angle	1.8°
额定电压 Rated voltage	2.4V
额定相电流 Rated current/phase	2.5A
相电阻 Resistance/phase	0.95Ω±10%
相电感 Inductance/phase	2.4mH±20%
绝缘等级 Insulation class	B
绝缘电阻 Insulation resistance	100MΩ（500VDC）
温升 Heat rise	80℃
最小推力 Minimal Thrust /1000pps	10KG

电机使用注意事项：

1. 丝杆表面已涂覆专用油脂，请勿添加不同配方油脂；
2. 安装和运行时丝杆应避免径向受力；
3. 禁止安装或拿取时拎电机动力线；
4. 禁止分解电机，如有任何问题请联络厂家售后；
5. 接线顺序（电机顺时针运转）：

A+红色线，A-红白色线；
B+绿色线，B-绿白色线。

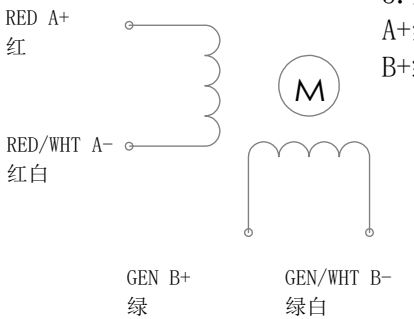

Winding excited sequence				
CW	→			
A+	+		−	
A−	−		+	
B+		−		−
B−		+		+
CCW	←			

深圳市田川自动化技术有限公司			
Customer			TITLE 直线步进电机
G001			
	DATE	NAME	G42HH1210-2425-100F-B
DRAWN	2024/7/24	HUANG	DWG.NO.
Checkd			SCALE 1:1 A4
APPV'D			SHEET 1 OF 1